Skimmer a Sfioro

ANNI DI GARANZIA
3 STANDARD

Disponibile anche colorato

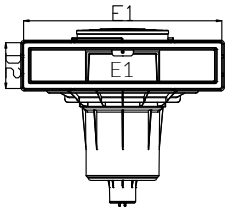

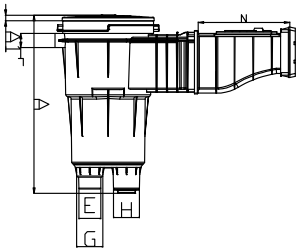

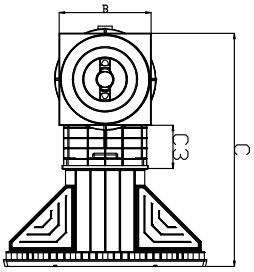

Con l'installazione di uno skimmer per piscina a sfioro si consiglia di prevedere un regolatore di livello Rif.: 3150

SKIMMER A SFIORO COFIES

Descrizione	Rif. Liner
Skimmer piscina a sfioro feritoia grande	3139
Skimmer piscina a sfioro feritoia grande grigio chiaro	3139LG

Quota	A	A1	B	C	C3	D2	E1	F	G	H	L	M	N
mm	483.8	14.5	250.3	634	117.4	142.5	539.1	60	70	70	38	38	249.2

Skimmer - Kripsol®

ANNI DI GARANZIA
3 STANDARD

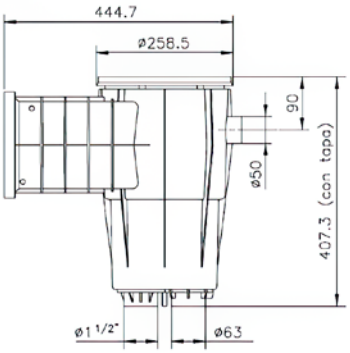

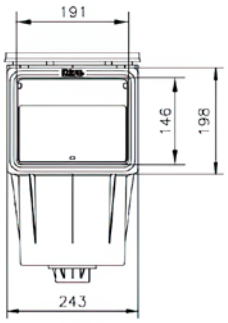

Dimensione Skimmer - feritoia piccola

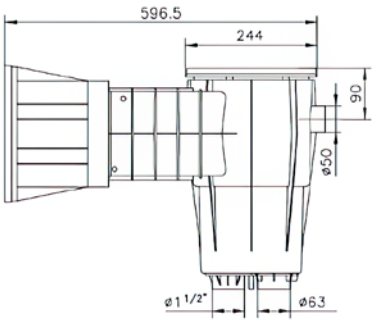

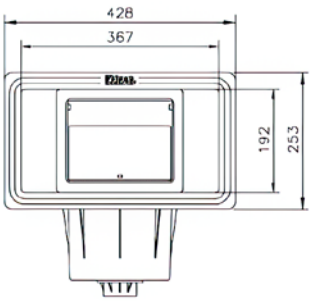

Dimensione Skimmer - feritoia grande

SKIMMER KRIPSOL®

Descrizione	Rif. Cemento	Rif. Liner	Rif. Liner inserto
Skimmer SKS feritoia piccola Cemento Kripsol®	060110100000	-	-
Skimmer SKSL feritoia piccola Liner Kripsol®	-	060110200000	-
Skimmer SKSLI feritoia piccola Liner, Inserto	-	-	060110300000
Skimmer SKA bocca grande Cemento Kripsol®	060111100000	-	-
Skimmer SKAL bocca grande Liner Kripsol®	-	060111200000	-
Skimmer SKALI bocca grande Liner, Inserto	-	-	060111300000